Alca PLAST®

# INFO

10/2020
www.alcaplast.by

## АНТИБАКТЕРИАЛЬНЫЕ МАТЕРИАЛЫ

## БОЛЕЕ КАЧЕСТВЕННЫЕ ПЕТЛИ

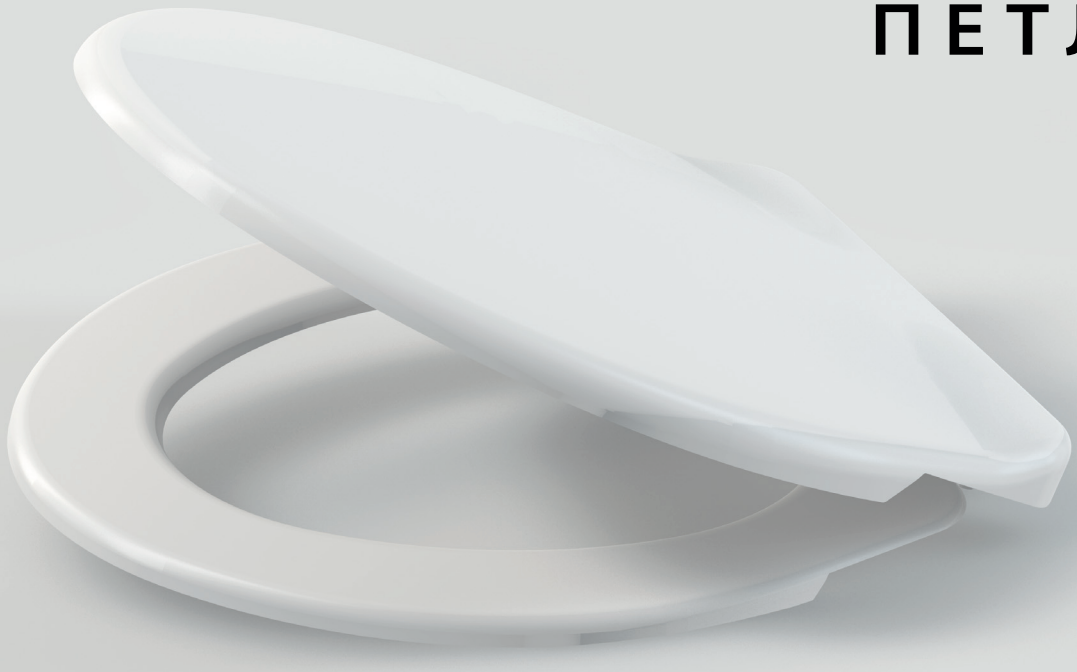

***НОВИНКИ***

Антибактериальные сиденья A3550 и A3551 Basic Antibacterial

Черный водоотводящий желоб APZ10BLACK

# СОДЕРЖАНИЕ



**СИДЕНЬЕ ДЛЯ УНИТАЗА С ИННОВАЦИОННЫМ МАТЕРИАЛОМ И ПЕТЛЯМИ**

**A3550 Basic Antibacterial, A3551 Basic Antibacterial** ....3

**Петли P170** .....7

**РАСШИРЕНИЕ ПРОГРАММЫ-ЧЕРНЫЙ МАТОВЫЙ** .....8

Водоотводящий желоб **APZ10BLACK**..... 9

**ПРАЙС ЛИСТ НОВИНОК** ..... 12

# Сиденья для унитаза A3550 и A3551 Basic Antibacterial

Представляем сидения для унитаза серии Basic Antibacterial. Популярные сиденья для унитаза A3550 и A3351 Basic Antibacterial сейчас изготовлены из антибактериального материала и имеют новые универсальные петли с качественными прокладками для лучшей фиксации на керамике.

## ОБЗОР СИДЕНИЙ ДЛЯ УНИТАЗА ИЗ СЕРИИ BASIC ANTIBACTERIAL

**A3550 Basic Antibacterial**
Сиденье для унитаза

**A3551 Basic Antibacterial**
Сиденье для унитаза

**A3553 Basic Antibacterial**
Сиденье для унитаза

# Сиденья для унитаза A3550 и A3551 Basic Antibacterial

Инновационные сиденья для унитаза A3550 и A3551 Basic Antibacterial изготовлены из антибактериального материала, благодаря новым петлям сиденья лучше прилегают к керамике и совместимы со многими типами продаваемых унитазов.

**ANTIBACTERIAL**

Специальный состав материала снижает образование бактерий на поверхности сиденья для унитаза и кроме того материал легко моется

**БОЛЕЕ НАДЕЖНОЕ КРЕПЛЕНИЕ**

Качественная шайба из ПВЦ обеспечивает устойчивое положение сиденья для унитаза

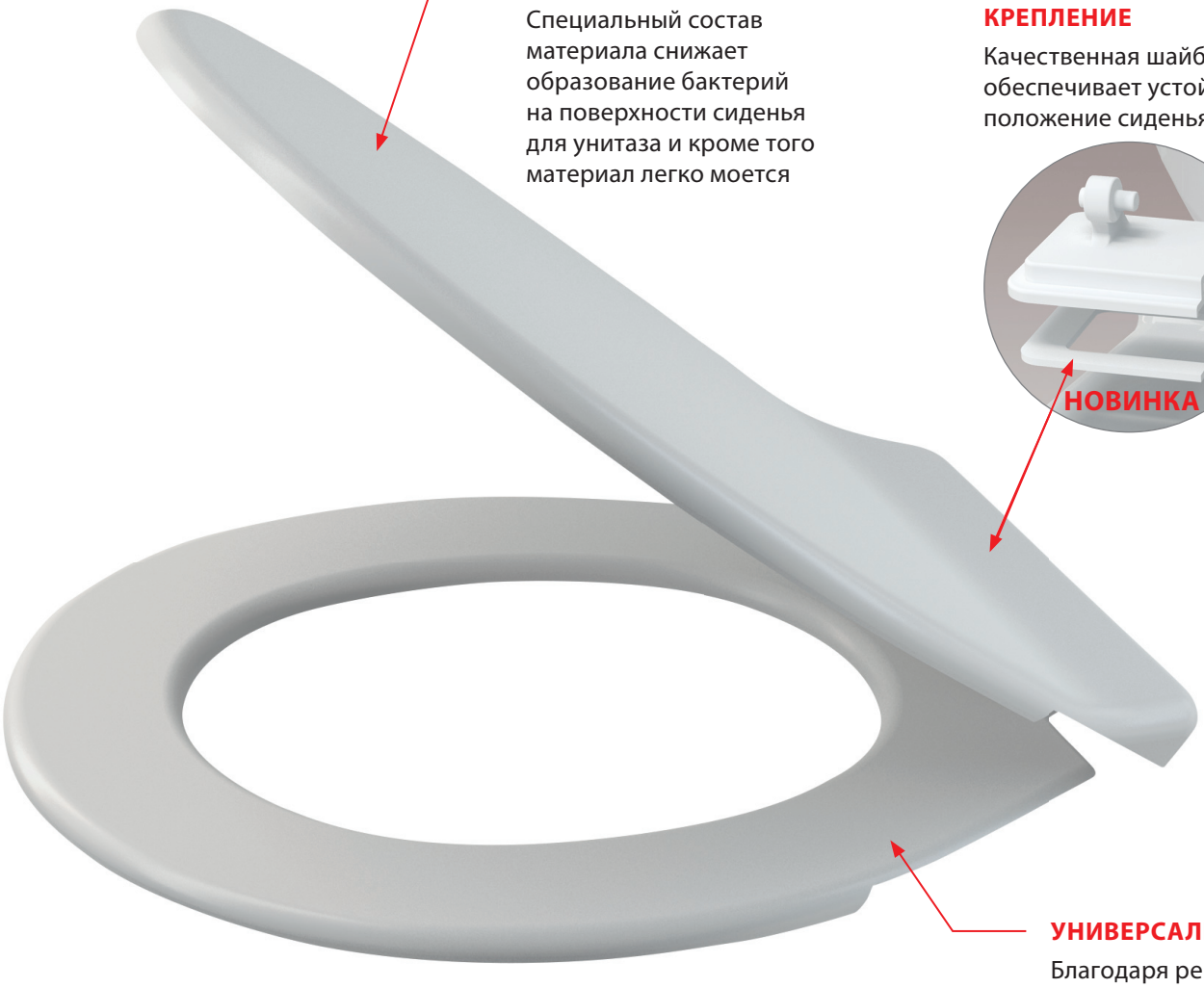

**УНИВЕРСАЛЬНОСТЬ**

Благодаря регулируемым петлям сиденье легко адаптируются ко многим типам популярных унитазов

ЧЕШСКИЙ ПРОДУКТ

**ВСЕ В ОДНОЙ УПАКОВКЕ**

**Практичная упаковка**

- Сиденье для унитаза
- Инновационные петли с качественной ПВЦ шайбой

# Новые петли на сиденье A3550 и A3551 Basic Antibacterial

Процесс инновации прошли также крепления к унитазу. Новые петли имеют качественные шайбы из ПВЦ и регулируемые болты с широкой совместимостью для многих типов унитазов на рынке.

Надежное крепление к керамике

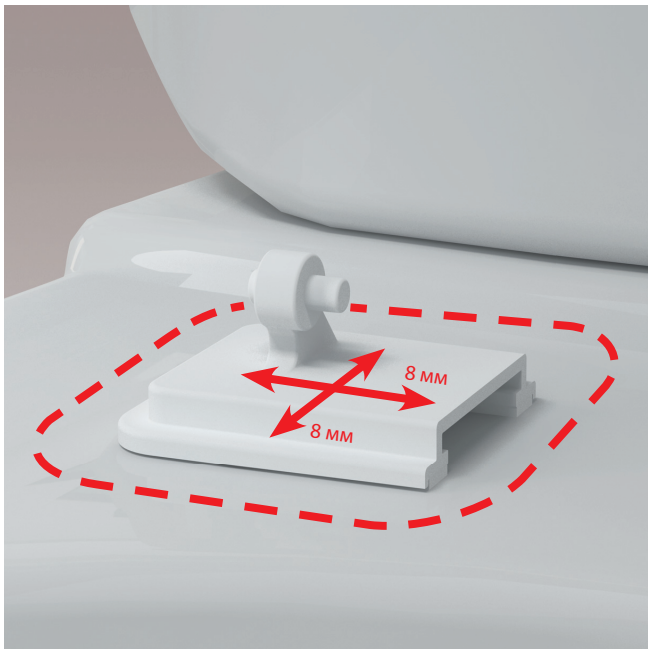


Широкая вариабельность наладки петлей для оптимального расположения сиденья на разных типах унитазов

## A3550 BASIC ANTIBACTERIAL – ТАБЛИЦА СОВМЕСТИМОСТИ

| A3550 | ✔✔ | ✔ |
|---|---|---|
| ALCAPLAST | | Alca (Z) |
| CERSANIT | Kompakt 393, Kompakt Kaskada | Delfi (Z) |
| IDEAL STANDARD | Vidima SevaMix (C), Ulysse 2 (C) | Simplicity (Z), Simplicity (C), Eurovit (C), Eurovit |
| JIKA | Dino Rimless (Z) | Lyra Plus (Z), Tigo (Z), Tigo (C), Zeta (Z) |
| PTÁČEK | | Easy (Z), Concept (Z) |
| RICHTER + FRENZEL | Optiline Europa (Z) | |
| WINKIEL | | Lecico (C) |
| KOLO | | Piano (C), Piano |

## A3551 BASIC ANTIBACTERIAL – ТАБЛИЦА СОВМЕСТИМОСТИ

| A3551 | ✔✔ | ✔ |
|---|---|---|
| ALCAPLAST | Grand (C) | |
| JIKA | Lyra Plus (C), Lyra (C) | |
| PTÁČEK | Easy (C), Concept (C) | |
| MITO | Kompakt 373 | |

✓✓ = сиденье для унитаза, полностью совместимое с керамикой

✓ = сиденье для унитаза, частично совместимое с керамикой

(C) = напольный унитаз

# A3550 Basic Antibacterial

Сиденье для унитаза

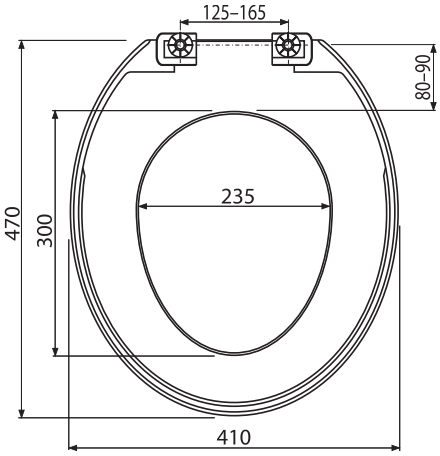

| | |
|---|---|
| Количество (упаковка) **A3550** | 15 шт. |
| Размеры (шт.) | 470×50×410 мм |
| Вес (шт.) | 0,9505 кг |
| EAN | 8594045930795 |

# A3551 Basic Antibacterial

Сиденье для унитаза

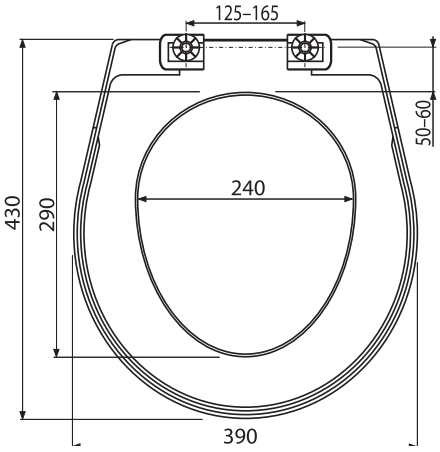

| | |
|---|---|
| Количество (упаковка) **A3551** | 15 шт. |
| Размеры (шт.) | 475×50×410 мм |
| Вес (шт.) | 0,7615 кг |
| EAN | 8594045933741 |

# P170

Петли для A3550, A3551

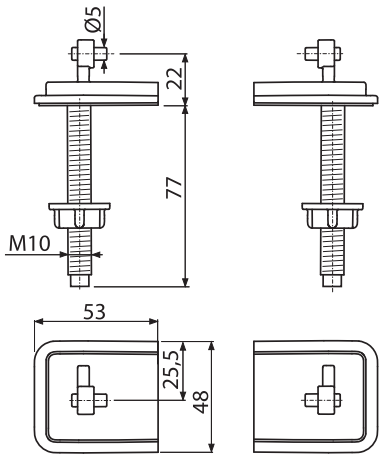

| | |
|---|---|
| Количество (упаковка) **P170** | 1 шт. |
| Размеры (шт.) | 110×60×50 мм |
| Вес (шт.) | 0,1165 кг |
| EAN | 8595580568597 |

# Пополнение черной матовой программы водоотводящим желобом

Свою ванную комнату теперь Вы можете усовершенствовать дополнительными продуктами в варианте черный-мат. Мы предлагаем пластиковый водоотводящий желоб APZ10BLACK в черном цвете. Полный обзор продуктов вы найдете на странице 10 и 11.

## Водоотводящий желоб APZ10BLACK

- Поверхностная отделка решетки черный-мат
- Чистые линии
- Возможность идеальной прочистки до сточной трубы
- 5 вариантов длины
- Низкая высота монтажа
- Гарантия 6 лет

# Черный пластиковый водоотводящий желоб APZ10BLACK

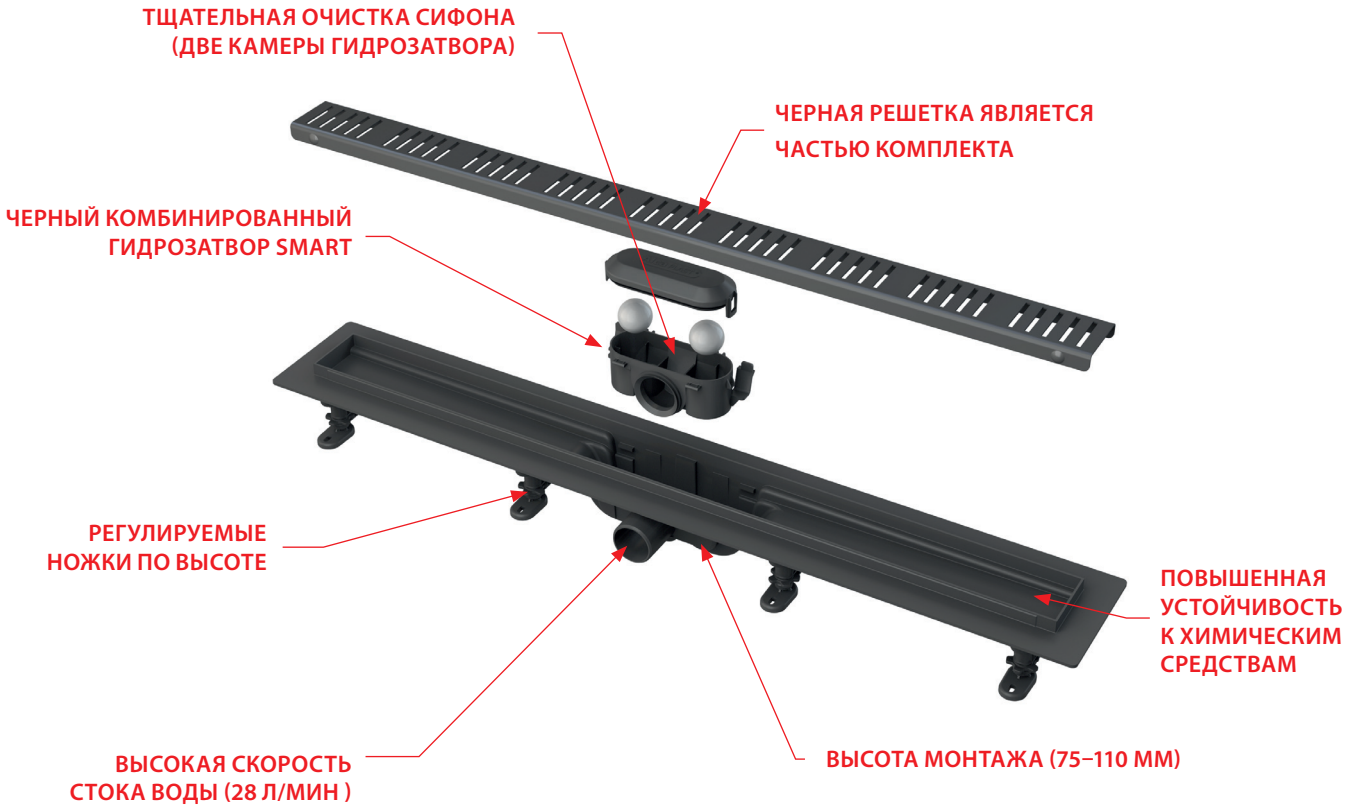


## APZ10BLACK

Водоотводящий желоб с порогами для перфорированной решетки, черный-мат

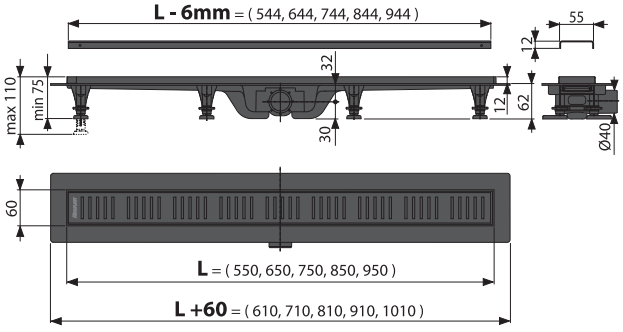

| | |
|---|---|
| Количество (упаковка) **APZ10BLACK-550M** | 45 шт. |
| Размеры (шт.) | 670×75×155 мм |
| Вес (шт.) | 1,388 кг |
| EAN | 8595580570767 |

**ВСЕ В ОДНОЙ УПАКОВКЕ**

**В комплекте**

- водоотводящий желоб
- решетка
- гидроизоляционная лента, соответствующая длине желоба
- комбинированный гидрозатвор SMART с двумя отсеками и шариками
- комплект для фиксации (винты, дюбели)
- опорные ноги
- крюк для демонтажа

## СОДЕРЖАНИЕ



# Обзор программы черный-мат

H

**APZ10BLACK**
Водоотводящий желоб с порогами
для перфорированной решетки, черный-мат

**APZ1BLACK**
Водоотводящий желоб с порогами для перфорированной
решетки, черный-мат

**APZ101BLACK**
Водоотводящий желоб с порогами
для перфорированной решетки, черный-мат

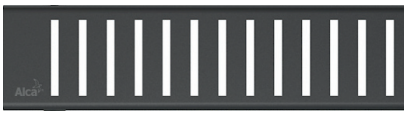

**PURE BLACK**
Решетка для водоотводящего желоба, черный-мат

**M278**
Кнопка управления для скрытых систем
инсталляции, черный-мат

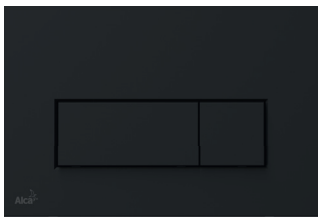

**M578**
Кнопка управления для скрытых систем
инсталляции, черный-мат

**M678**
Кнопка управления для скрытых систем
инсталляции, черный-мат

**M778**
Кнопка управления для скрытых систем
инсталляции, черный-мат/хром-глянец

## СОДЕРЖАНИЕ



# Обзор программы черный-мат

**A400BLACK**
Сифон для умывальника DN32 DESIGN круглый, черный-мат

**A4320BLACK**
Сифон для умывальника DN32, U-форма с накидной гайкой 5/4", черный-мат

**A4000BLACK**
Удлинитель DN32, черный-мат

**ARV001-BLACK**
Угловой вентиль с фильтром 1/2"×3/8", черный-мат

**ARV003-BLACK**
Угловой вентиль с фильтром 1/2"×1/2", черный-мат

**A392BLACK**
Донный клапан сифона для умывальника CLICK/CLACK 5/4", цельнометаллический с переливом и большой черной заглушкой

**A465BLACK-50**
Сифон для душевого поддона CLICK/CLACK, черный-мат

**A49BLACK**
Сифон для душевого поддона, черный-мат

**A55BLACK**
Сифон для ванны автомат комплект, черный-мат

**A507BLACK**
Сифон для ванны CLICK/CLACK, черный-мат

**A564BLACK**
Сифон для ванны автомат с напуском воды через перелив, черный-мат

# РЕГИСТР



| Артикул | Фото | EAN | Описание |
|---|---|---|---|
| **A3550** | | 8594045930795 | Сиденье для унитаза |
| **A3551** | | 8594045933741 | Сиденье для унитаза |
| **P170** | | 8595580568597 | Петли для A3550, A3551 |
| **APZ10BLACK-550M** | | 8595580570767 | Водоотводящий желоб с порогами для перфорированной решетки, черный-мат |
| **APZ10BLACK-650M** | | 8595580570804 | Водоотводящий желоб с порогами для перфорированной решетки, черный-мат |
| **APZ10BLACK-750M** | | 8595580570774 | Водоотводящий желоб с порогами для перфорированной решетки, черный-мат |
| **APZ10BLACK-850M** | | 8595580570781 | Водоотводящий желоб с порогами для перфорированной решетки, черный-мат |
| **APZ10BLACK-950M** | | 8595580570798 | Водоотводящий желоб с порогами для перфорированной решетки, черный-мат |

Команда специалистов Alcaplast всегда готова оказать помощь в проектировании, монтаже и установлении проектных цен на нашу продукцию.

Чешский продукт
ISO 9001:2015

Alca PLAST®


ЧЕШСКАЯ РЕСПУБЛИКА

Alca plast, s. r. o.
Bratislavská 2846, 690 02 Břeclav
tel.: +420 519 821 044
tel.: +420 519 821 041
fax: +420 519 821 083
e-mail: alcaplast@alcaplast.cz
**www.alcaplast.cz**

РОССИЙСКАЯ ФЕДЕРАЦИЯ

ООО «АЛКА ПЛАСТ РУС»
Домодедовское ш., д. 1, оф. 20
пос. Сельхозтехника, Подольский р-он
Московская область, 142116
тел.: +7(495)410-60-10
e-mail: alcaplast@alcaplastcz.ru
**www.alcaplastcz.ru**

РЕСПУБЛИКА БЕЛАРУСЬ

ООО «АлцаПласт»
ул. Бабушкина, д. 76, оф. 194
промузел Колядичи, Минский р-он
Минск, 220024
моб. тел.: +375 (44) 564-04-03
тел.: +375 (172) 72 92 53
e-mail: alcaplast@alcaplast.by
**www.alcaplast.by**



© Alca plast, s.r.o.
Все права на внесение изменений размеров и исполнения защищены.